VORWANDMONTAGE

PLANUNG, MONTAGE UND ABDICHTUNG

SOUDAFRAME SWI

SOUDAL

SOUDAL PRODUKTE (ARTIKELNUMMERN AUF SEITE 30)

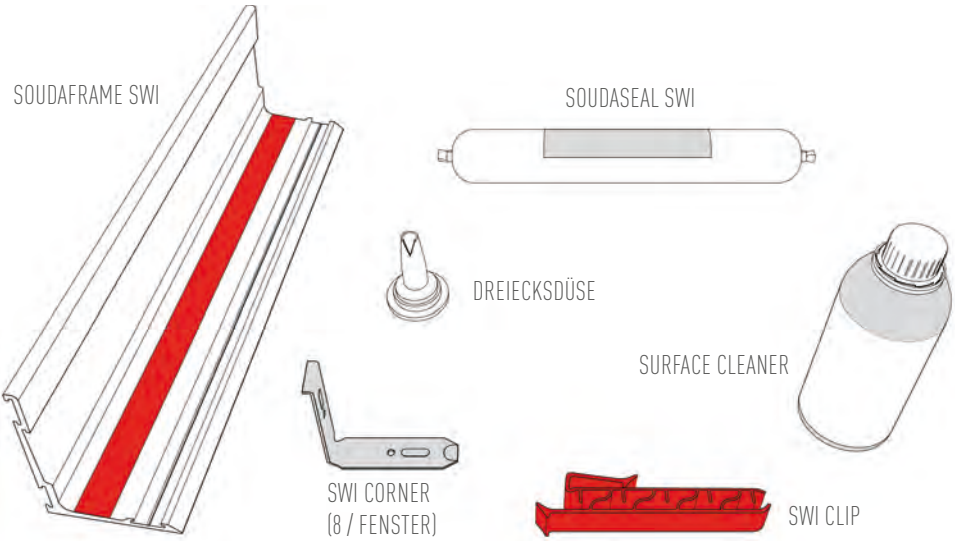

OPTIONAL

PERSÖNLICHE SCHUTZAUSRÜSTUNG

SCHUTZ-BRILLE | HAND-SCHUHE | BELÜFTETE UMGEBUNG | SCHUTZ-MASKE | STAUB-ABSAUGUNG | HÖR-SCHUTZ

WERKZEUGE / SCHRAUBEN

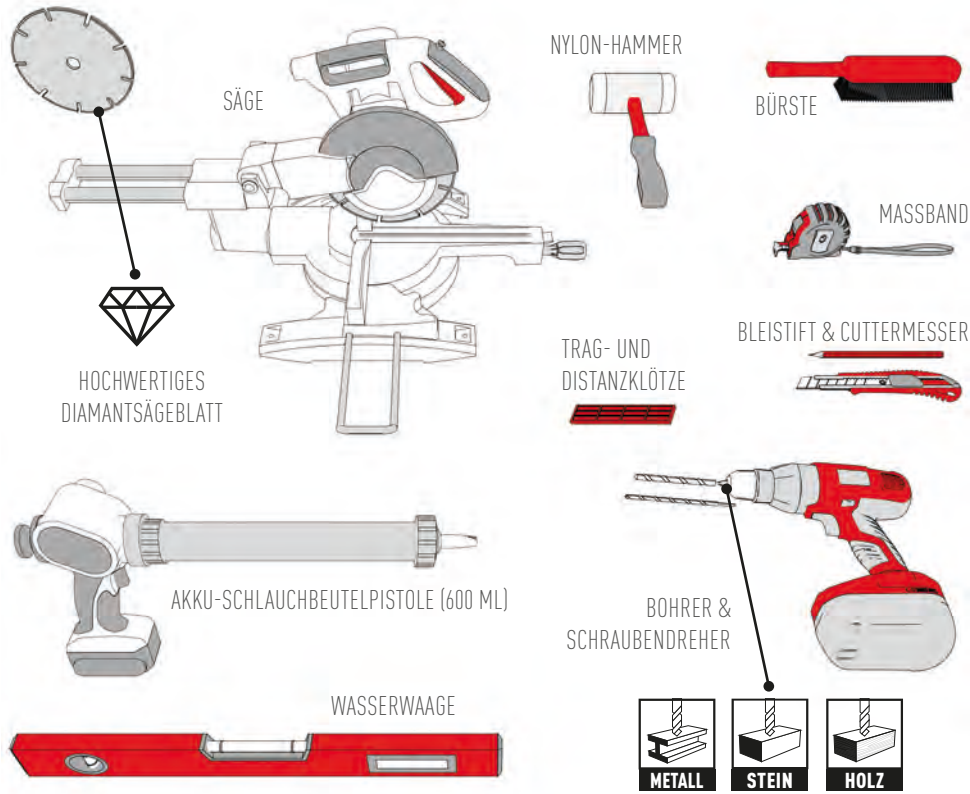

EMPFEHLUNG

FOLGENDE FISCHER-PRODUKTE ODER GLEICHWERTIGE ERSATZPRODUKTE

SCHNELLBAUSCHRAUBE FPS-FPB 4,2 X 13 ZPF 1000

FENSTERSCHRAUBE FFSZ 7.5 X 132 T30

SECHSKANTSCHRAUBE MIT LANGSCHAFTDÜBEL 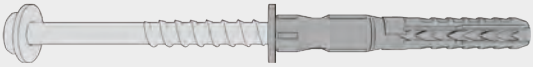 SXR 10 X 80 FUS

Bitte auf die Herstellerangabe des zu verwendenden Schraubentyps achten.

AUSMESSEN

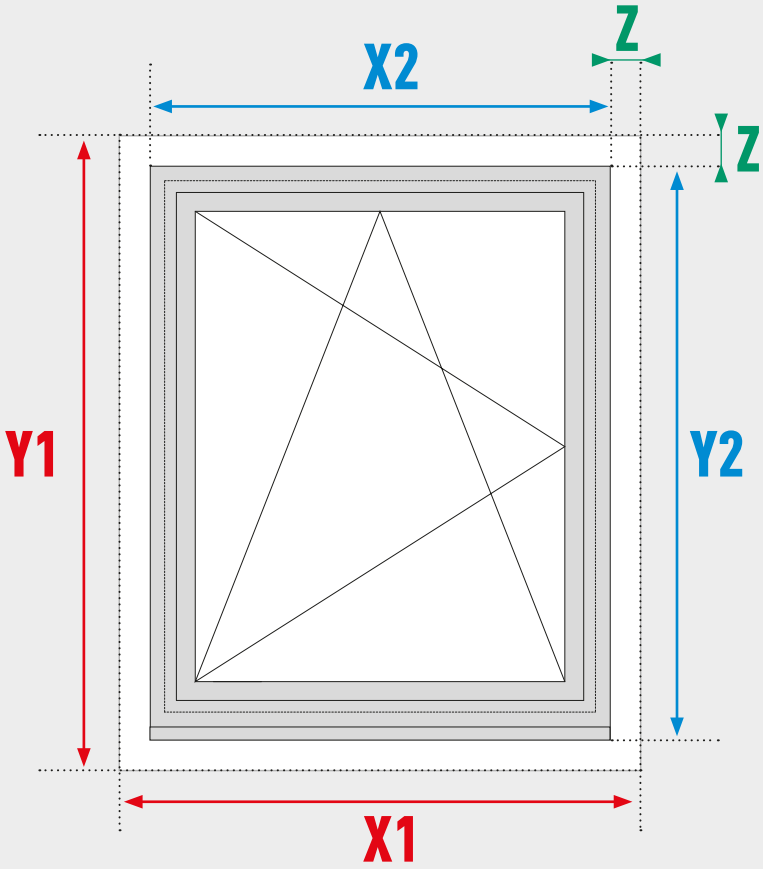

WANDÖFFNUNG = X1 x Y1
FENSTERGRÖSSE = X2 x Y2
FUGE = Z = 15 à 18 mm

BERECHNEN

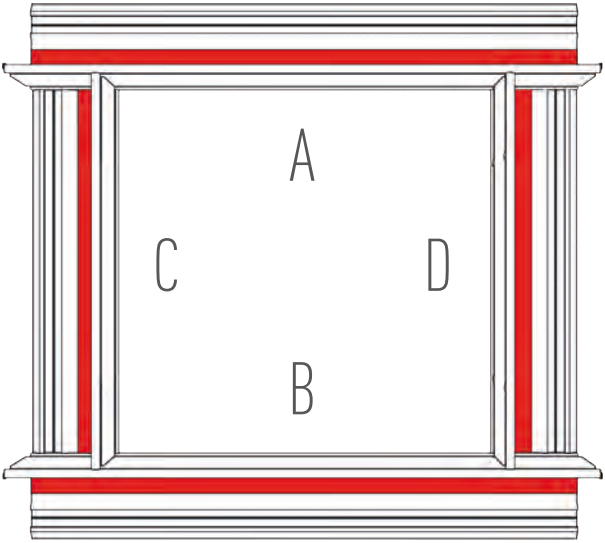

OPTION 1 : VON DER WANDÖFFNUNG AUSGEHEND

A = B = X1 + 190 mm
C = D = Y1

OPTION 2 : VON DER FENSTERGRÖSSE AUSGEHEND

A = B = X2 + (2 x Z) + 190 mm
C = D = Y2 + (2 x Z)

ZUSCHNITT / VERBINDUNGEN

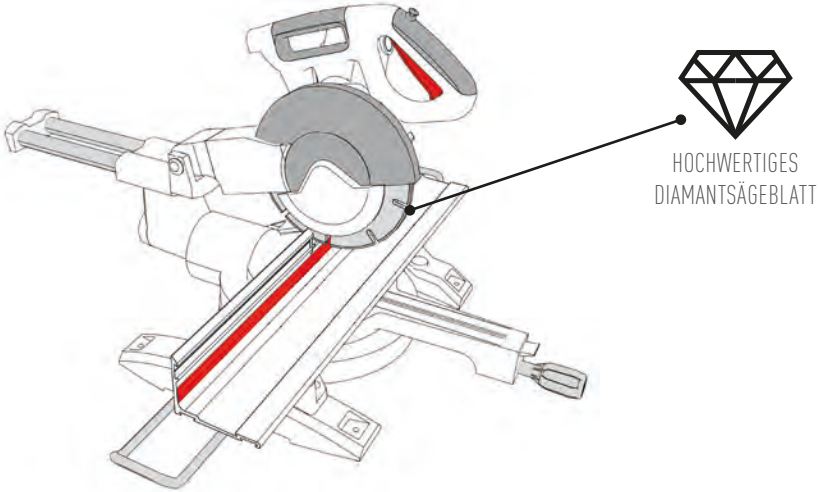

AUF EBENER FLÄCHE MONTIEREN

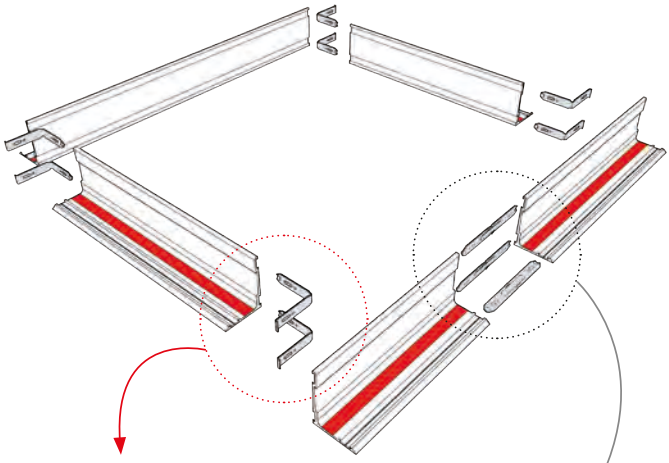

ECKVERBINDUNG:
2 X SWI CORNER

OPTIONAL / **ERWEITERUNG:**
3 X SWI LINK

ERWEITERUNG / ECKVERBINDUNG

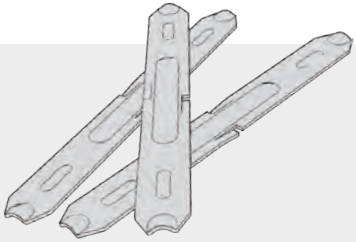

3 X SWI LINK

2 X SWI CORNER

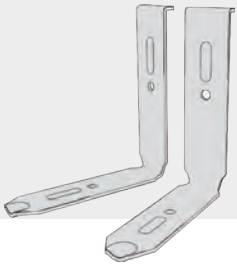

ERWEITERUNG (OPTIONAL)

SCHRITT 1

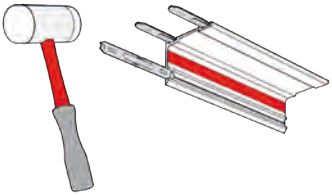

SCHRITT 2

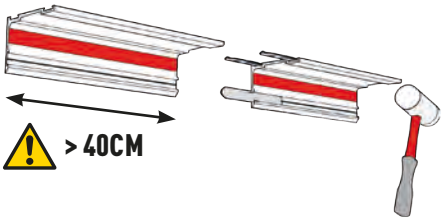

SCHRITT 3

ECKVERBINDUNG

SCHRITT 1

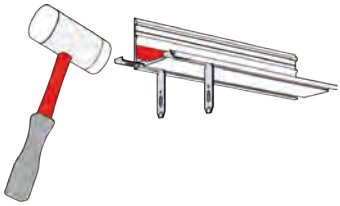

SCHRITT 2

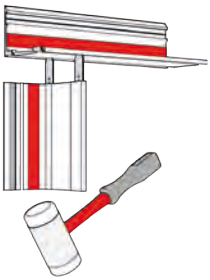

SCHRITT 3

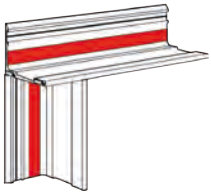

RAHMEN ZUSAMMENSETZEN

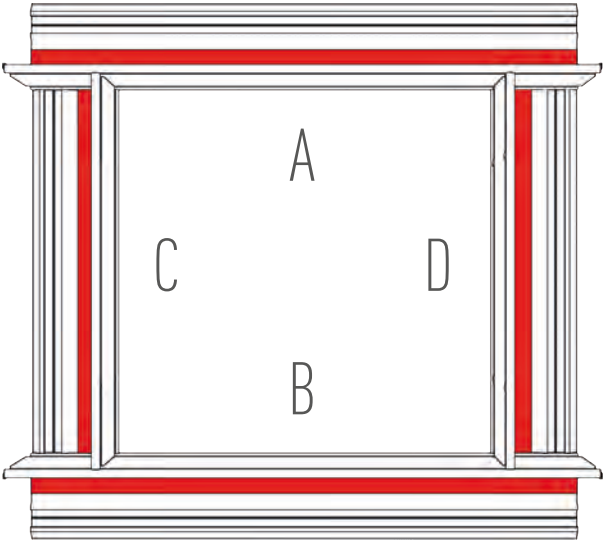

SCHRITT 1

4 X SWI CORNER

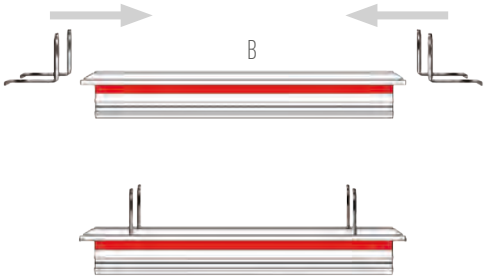

SCHRITT 2

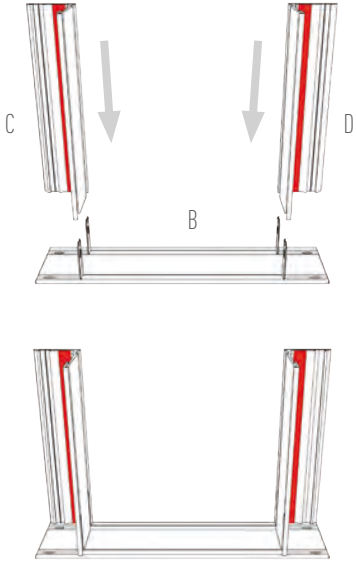

RAHMEN ZUSAMMENSETZEN

SCHRITT 3

4 X SWI CORNER

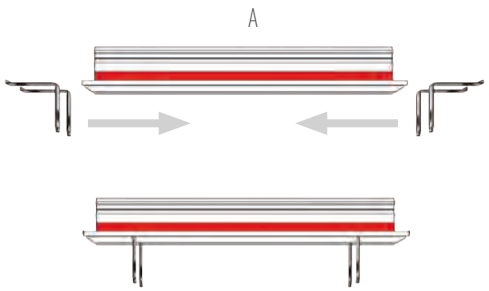

SCHRITT 4

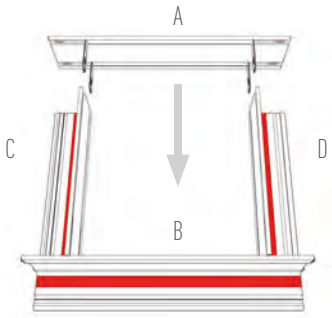

EMPFEHLUNG / SICHERUNG

FISCHER FPS-FPB 4,2 x 13 ZPF 1000 ODER GLEICHWERTIGES ERSATZPRODUKT

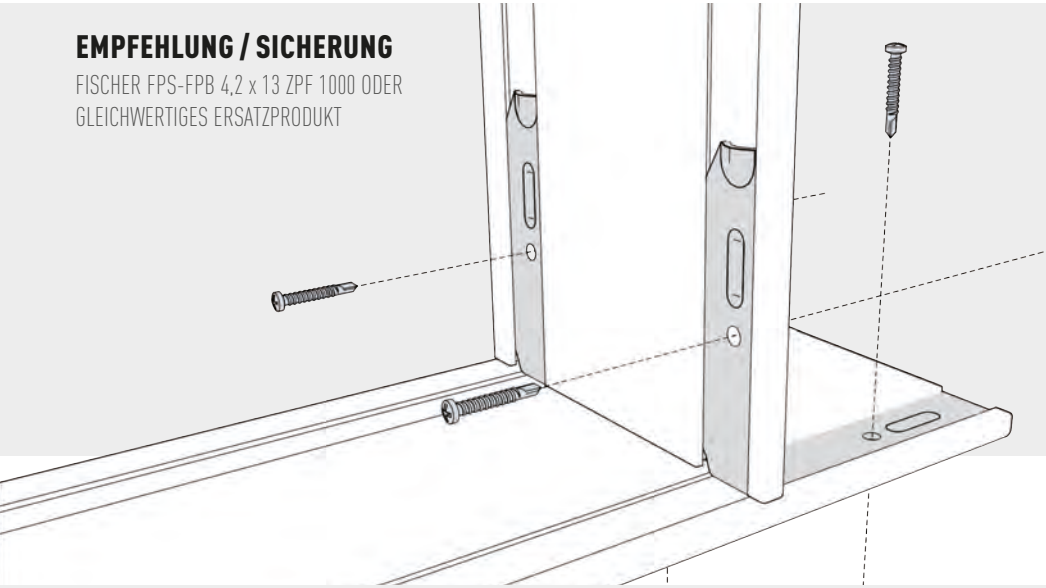

RC2 & RC3 : DIE BEFESTIGUNG ALLER 4 ECKEN MIT SCHRAUBEN IST VORGESCHRIEBEN (VGL. ANLAGE 1)

REINIGEN

RAHMEN UMDREHEN

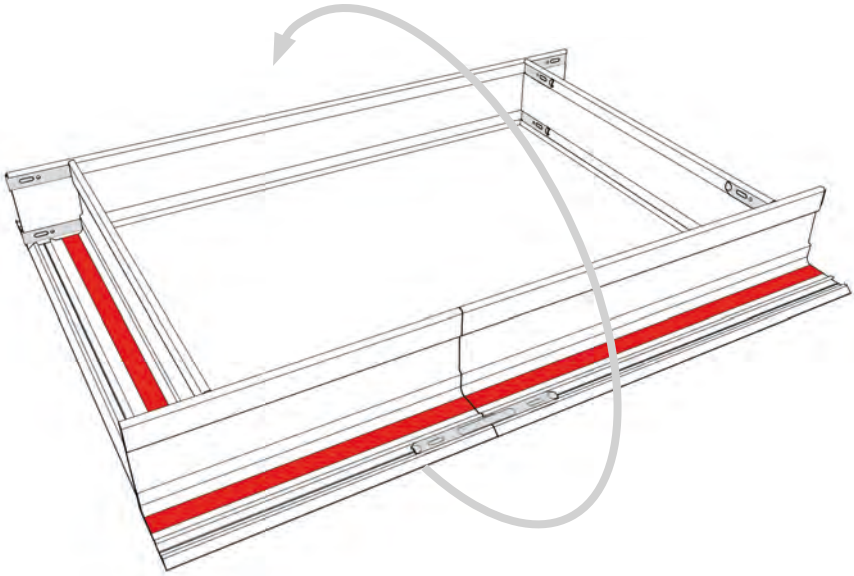

MIT SOUDAL SURFACE CLEANER REINIGEN

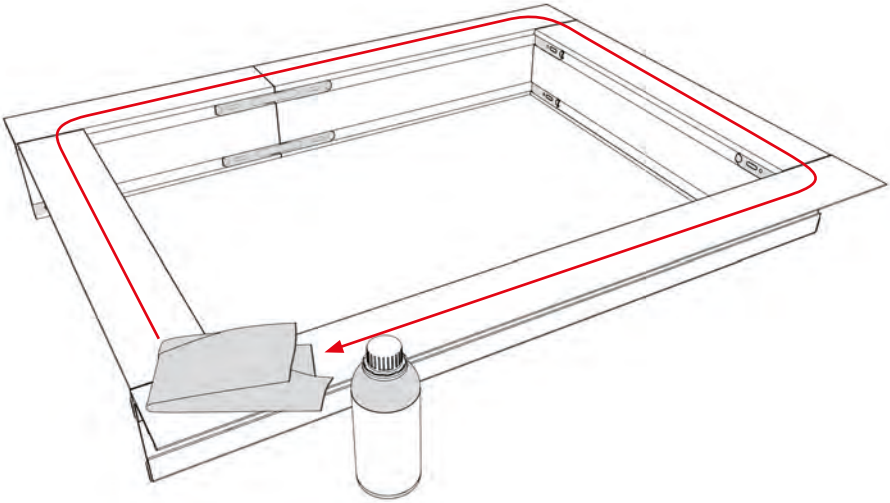

SOUDASEAL SWI ANWENDEN

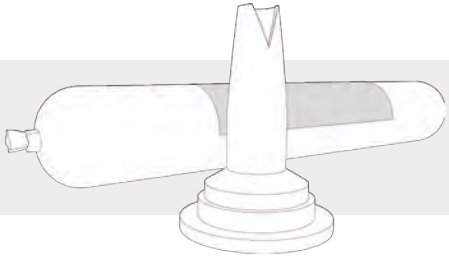

AUSSCHLIESSLICH SOUDASEAL SWI + V-DÜSE VERWENDEN

1 BEUTEL = 7 m = 3,5 m RAHMEN

SCHRITT 1 : ALLE VERBINDUNGEN ABDICHTEN

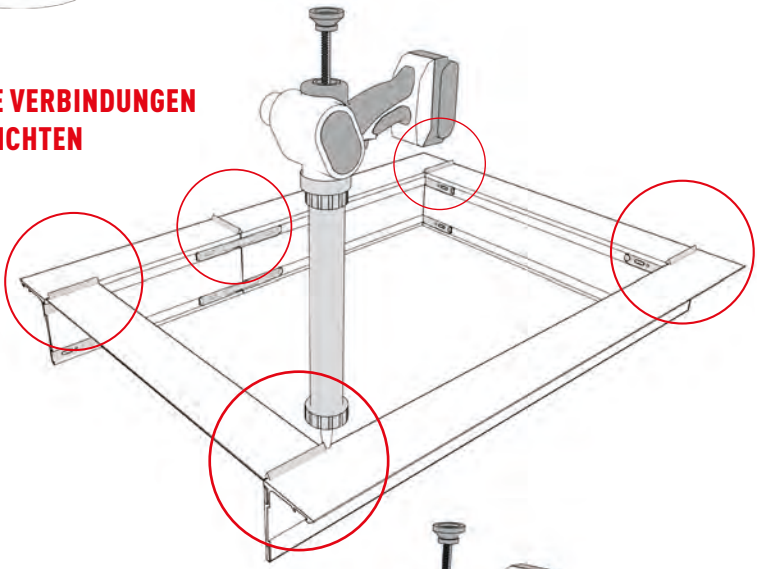

SCHRITT 2 : INNERE KLEBERAUPE AUFBRINGEN

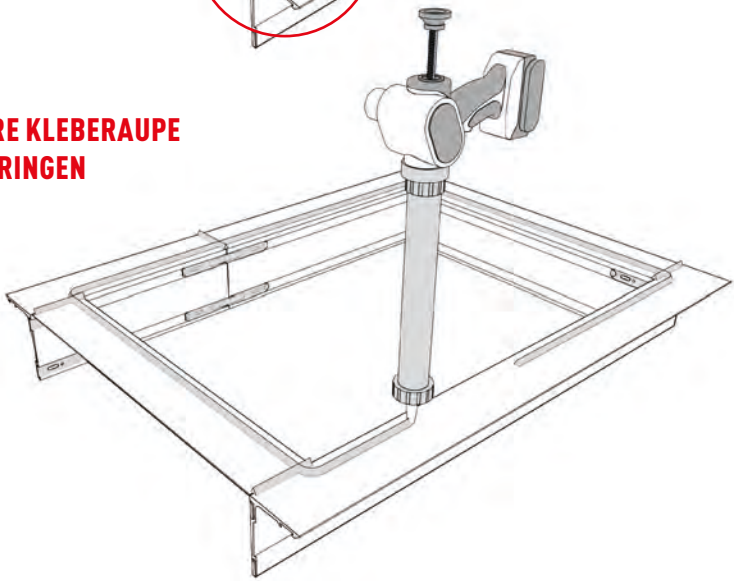

SOUDASEAL SWI ANWENDEN

SCHRITT 3 : ÄUSSERE KLEBERAUPE AUFBRINGEN

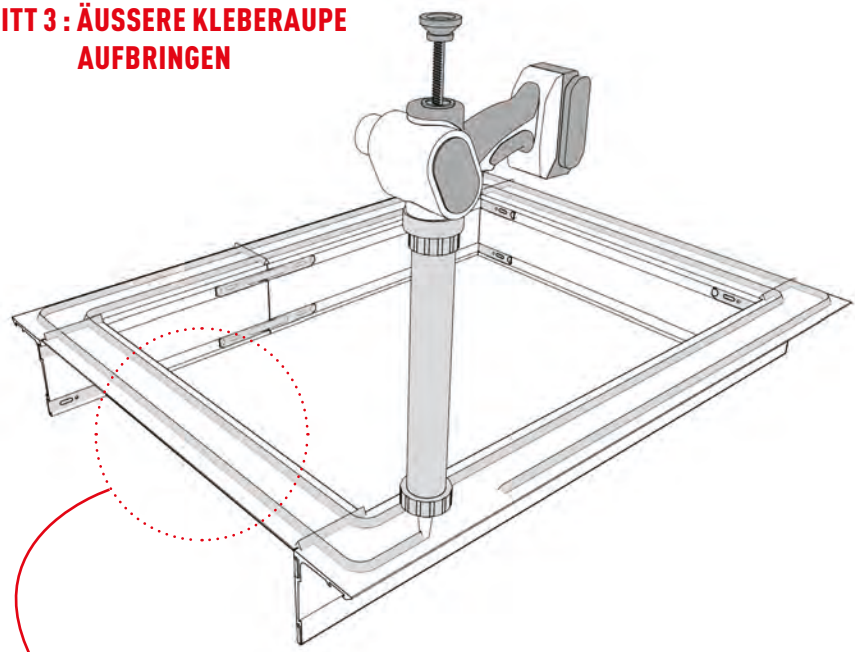

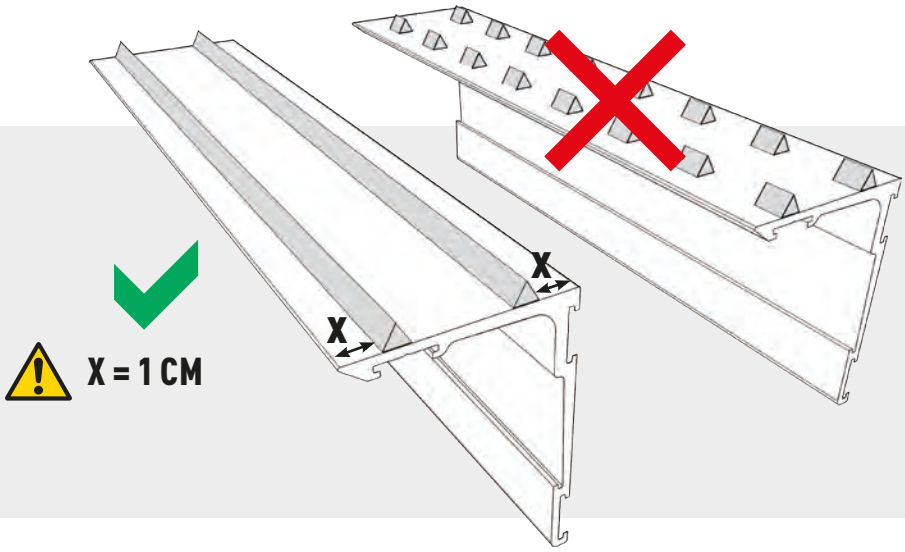

BEFESTIGUNG / AUSRICHTUNG

WAND REINIGEN

SCHRITT 1 : RAHMEN PLATZIEREN UND FEST ANDRÜCKEN

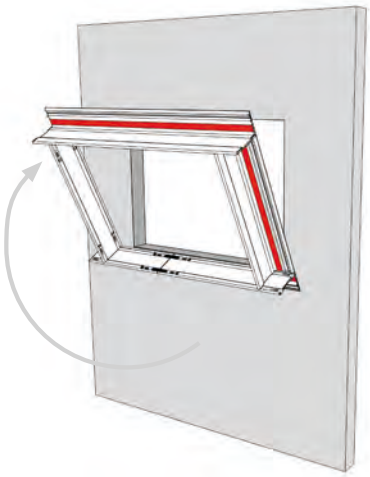

SCHRITT 2 : KLEBMASSE VERTEILEN

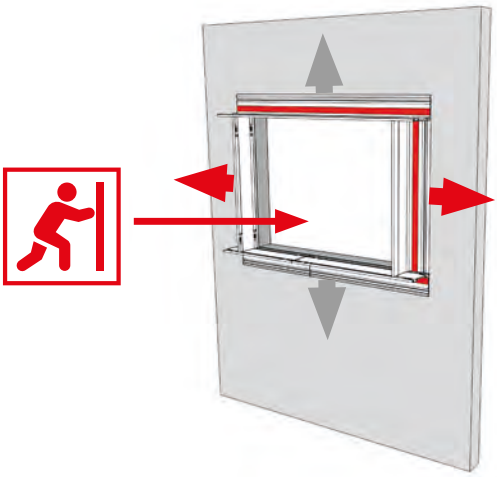

SCHRITT 3 : RAHMEN RECHTWINKLIG AUSRICHTEN

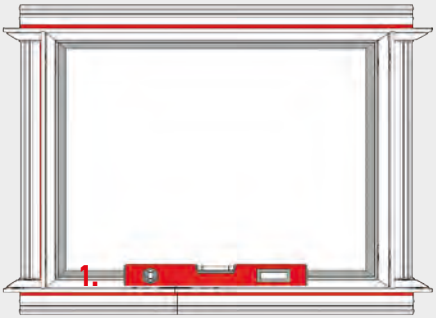

BEFESTIGUNG / AUSRICHTUNG

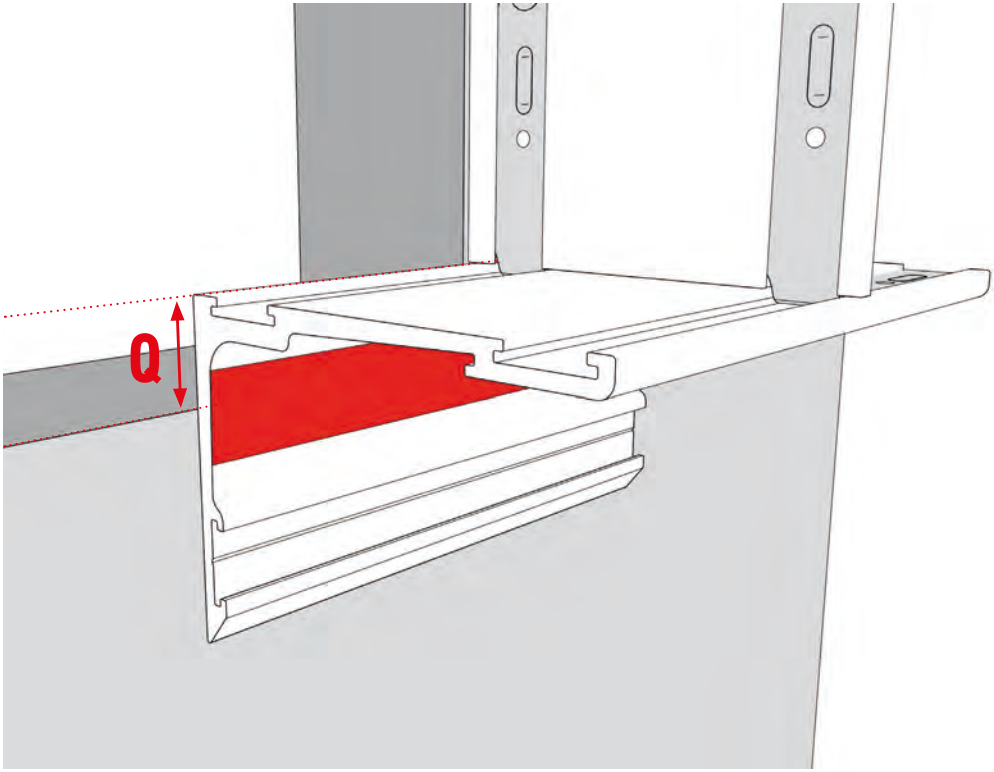

Q ≤ 0.5 CM

0.5 CM < Q ≤ 2 CM → **STÜTZWINKEL NUTZEN**

2 CM < Q ≤ 4 CM → **STÜTZWINKEL NUTZEN**
(TRAGFÄHIGKEIT UM 25% NIEDRIGER)

Q > 4 CM → **RAHMEN NICHT GEEIGNET**

RAHMEN FIXIEREN

SCHRITT 1 : MESSEN

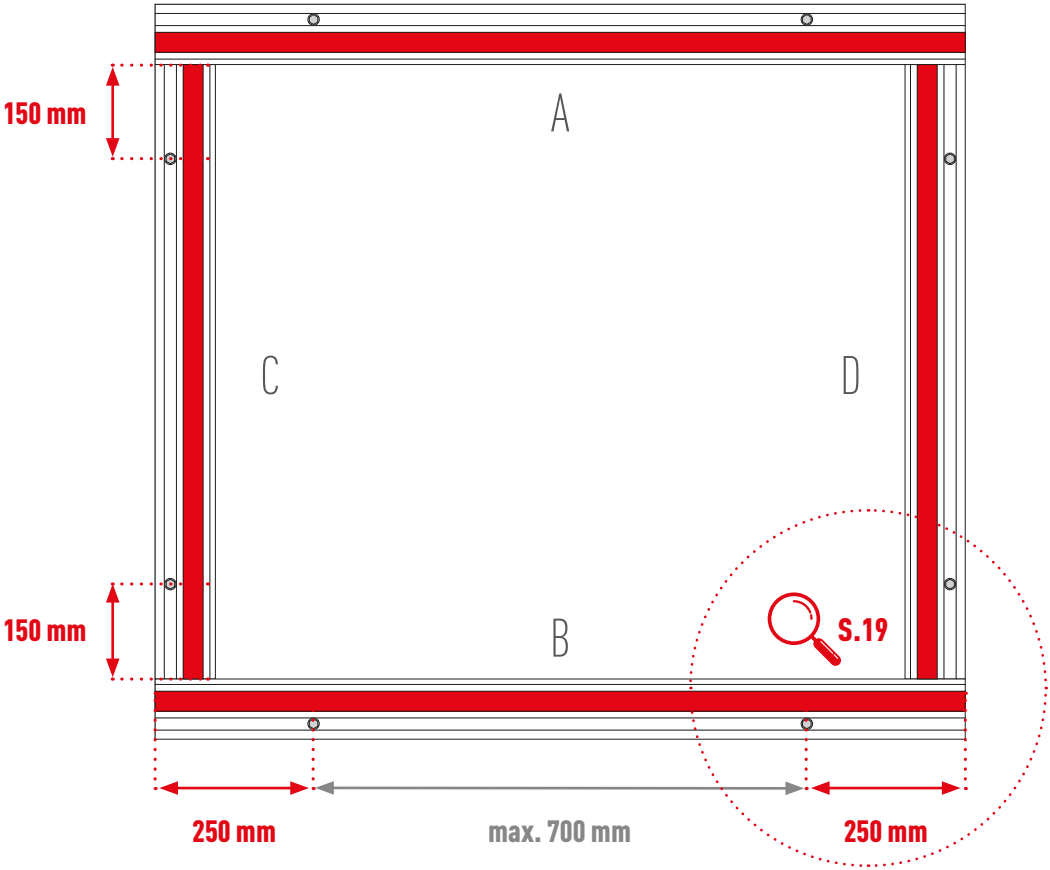

A, B, C, D : MINDESTENS 2 SECHSKANTSCHRAUBEN/ELEMENT
EXTRA FÜR B : MAX. 700 MM ZWISCHEN SECHSKANTSCHRAUBEN

RC2 & RC3* : MAX 700 MM ZWISCHEN ALLEN SECHSKANTSCHRAUBEN (VGL. ANLAGE 1)
*FÜR RC3: FENSTERGRÖSSE ≤ 800 X 800 MM → STÜTZWINKEL NOTWENDIG

RAHMEN FIXIEREN

ERWEITERUNG : MINDESTENS 2 SECHSKANTSCHRAUBEN/ELEMENT

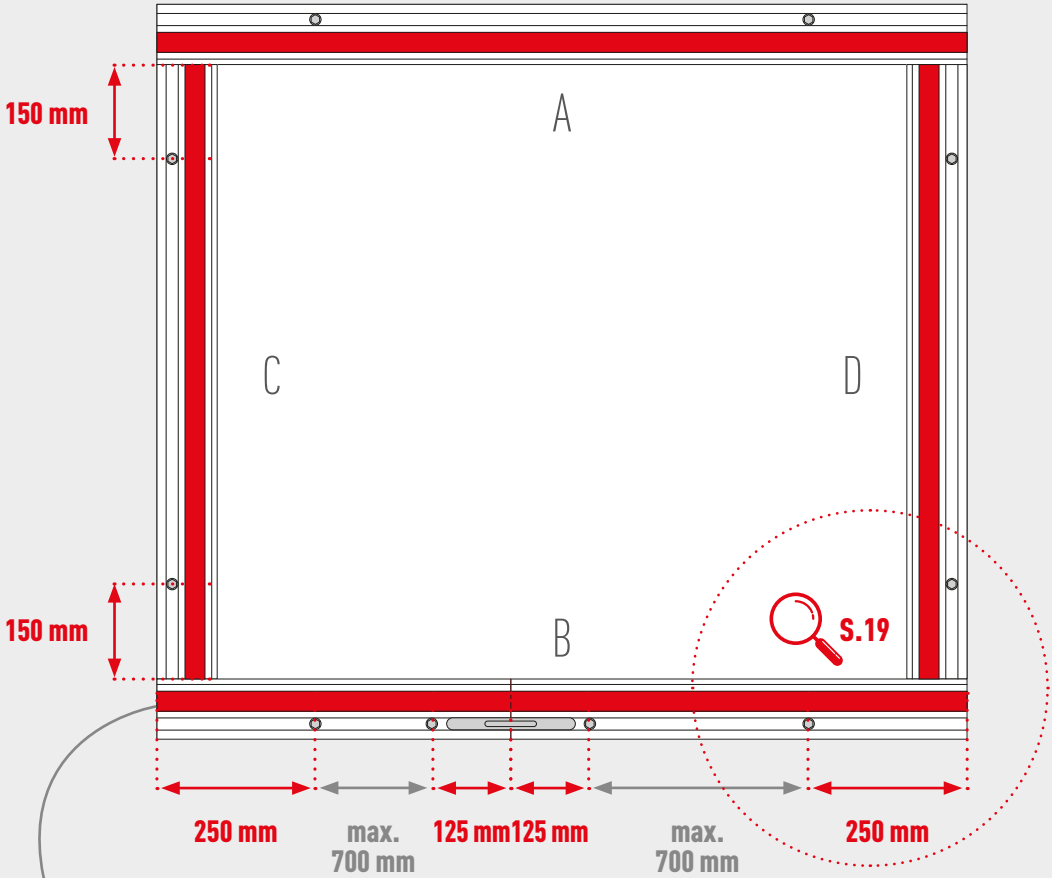

MESSHILFE: 50 MM MARKIERUNGEN

RAHMEN FIXIEREN

SCHRITT 2 : LÖCHER BOHREN*

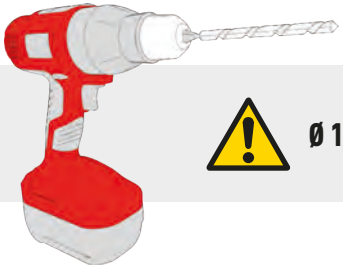

Ø 10 MM BOHRER

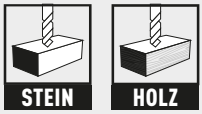

*Bei Holzuntergründen: Rahmen mit Metallbohrspitze vorbohren und dann Holzbohrspitze verwenden.

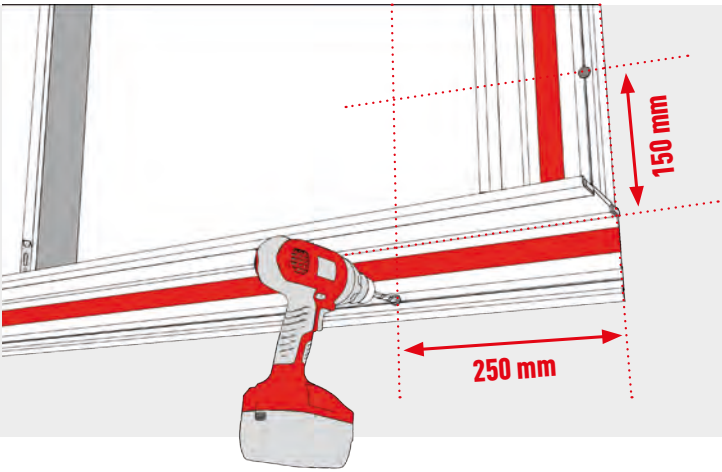

IN DIE EINKERBUNG BOHREN!

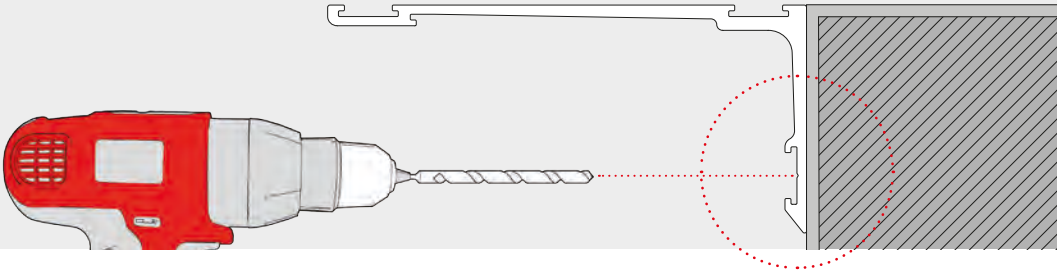

RAHMEN FIXIEREN

SCHRITT 3 : SECHSKANTSCHRAUBEN PLATZIEREN **

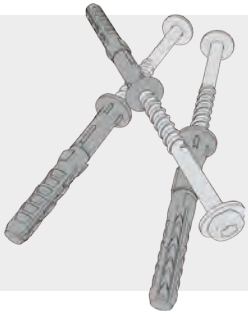

MAUERWERK:

FISCHER SXR 10 X 80 FUS ODER GLEICHWERTIGES ERSATZPRODUKT

HOLZ:

SFS HT-T-FH-FT-10X80 ODER GLEICHWERTIGES ERSATZPRODUKT

**Bitte auf die Herstellerangabe des zu verwendenden Schraubentyps achten.

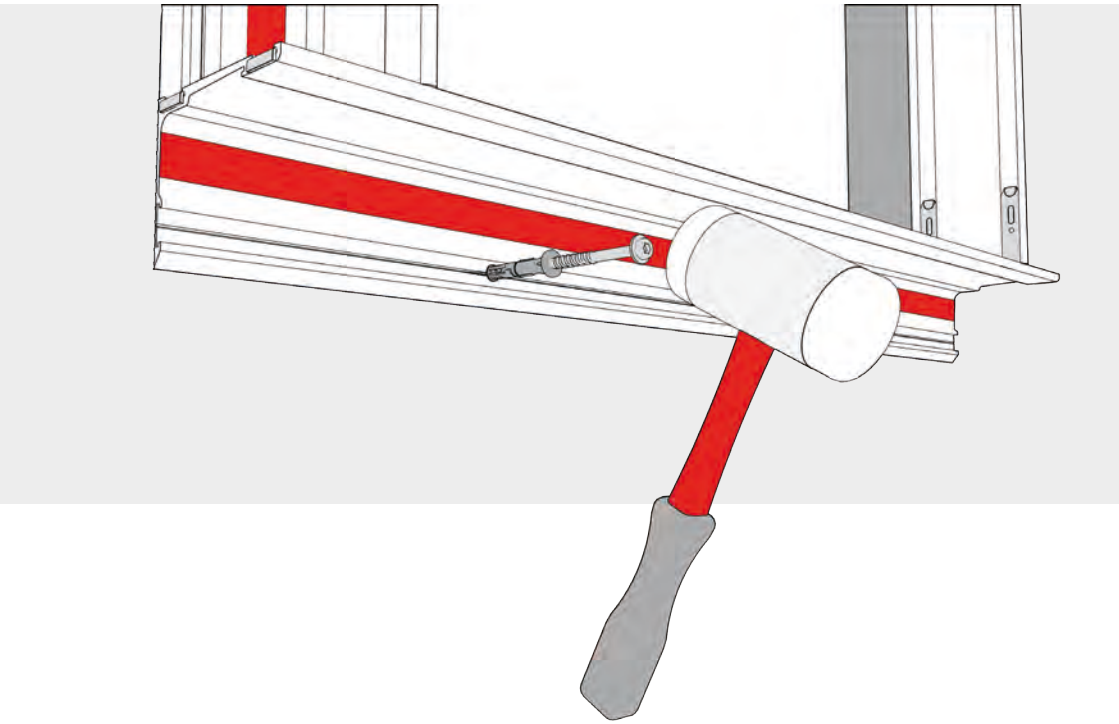

STÜTZWINKEL / TRAGFÄHIGKEIT

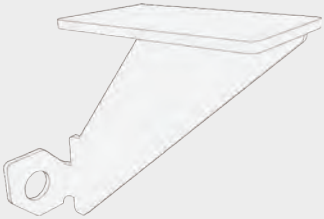

	TRAGFÄHIGKEIT	
	STANDARD (KEINE STÜTZE)	**MIT** 2 STÜTZEN / M
T90	**787 kg/m**	-
T130	**222 kg/m**	**629 kg/m**
T160	**130 kg/m**	**500 kg/m**
T200	**61 kg/m**	**375 kg/m**

1 EXTRA STÜTZE / m
= + 50 kg/m

ABSTURZSICHERUNG ERFORDERLICH?
→ **STÜTZWINKEL VERWENDEN**
(VGL. ANLAGE 2)

SCHRITT 1 : EINSCHIEBEN

SCHRITT 2 : DREHEN

SCHRITT 3 : AUSRICHTEN

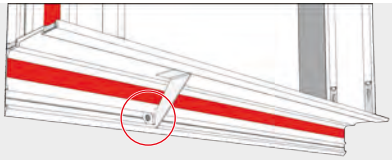

SCHRITT 4 : FIXIEREN

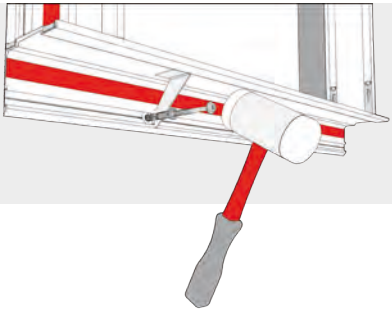

SOUDASEAL SWI ANWENDEN

ALLE INNEREN ECKEN & VERBINDUNGEN ABDICHTEN

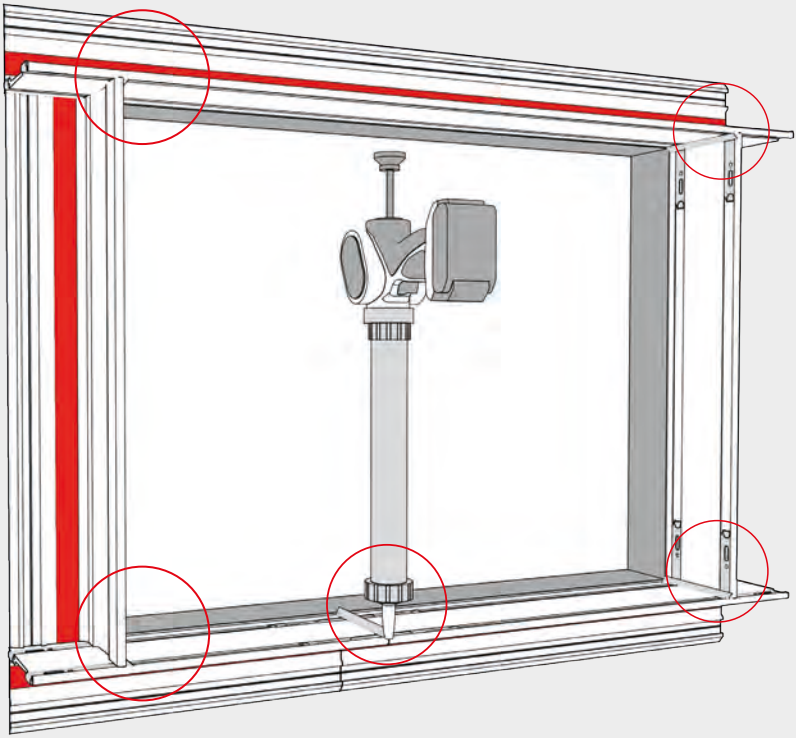

FÜR EIN BESSERES ERGEBNIS GLÄTTSPACHTEL BENUTZEN (z.B. SOUDAGLATT)

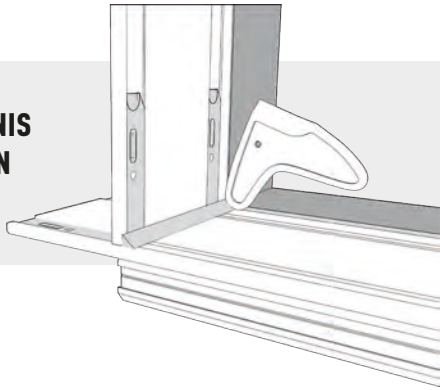

VORBEREITUNG / RAHMENPLATZIERUNG

BEI WAHL DES BOHRERS MATERIAL UND DURCHMESSER BEACHTEN

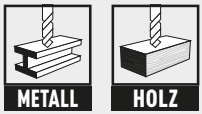

SWI CLIPS VERWENDEN

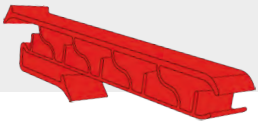

SCHRITT 1 : LÖCHER IN RAHMEN BOHREN

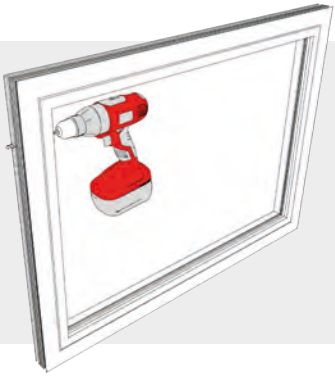

SCHRITT 2 : SWI CLIPS AUFSTECKEN

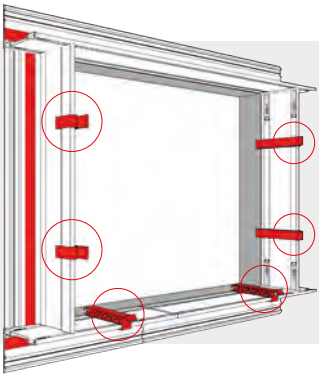

SCHRITT 3 : FENSTER PLATZIEREN

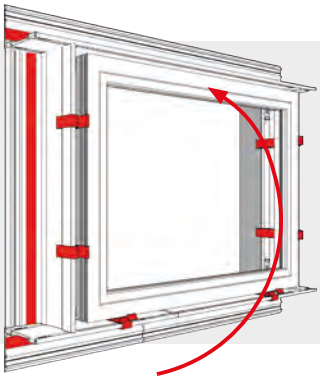

FENSTERRAHMEN ANBRINGEN

SCHRITT 4 :RAHMEN VERKLOTZEN*

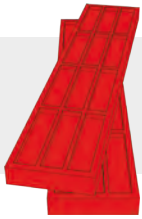

TRAGKLÖTZE VERWENDEN

*Bitte die landesspezifischen Richtlinien sowie die anerkannten Regeln der Technik beachten für die korrekte Verwendung/ Anzahl von Tragklötzen/Stützen (siehe Leitfaden).

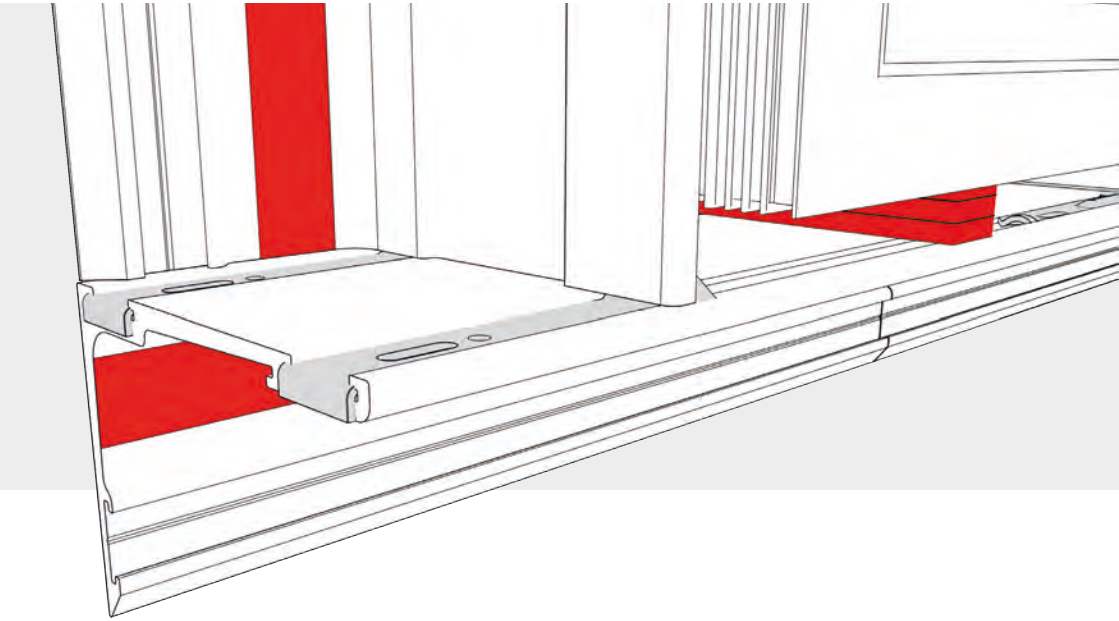

RC2 & RC3 : DIE VERWENDUNG DRUCKFESTER TRAGKLÖTZE IST VORGESCHRIEBEN (VGL. ANLAGE 1)

FENSTER FIXIEREN

SCHRITT 1 : FENSTER AUSRICHTEN

1.

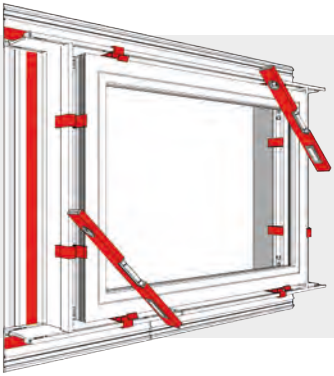

2.

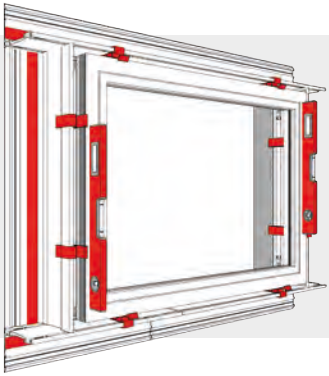

SCHRITT 2 : SOUDAFRAME VORBOHREN

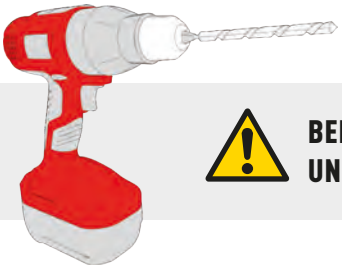

BEI WAHL DES BOHRERS MATERIAL UND DURCHMESSER BEACHTEN

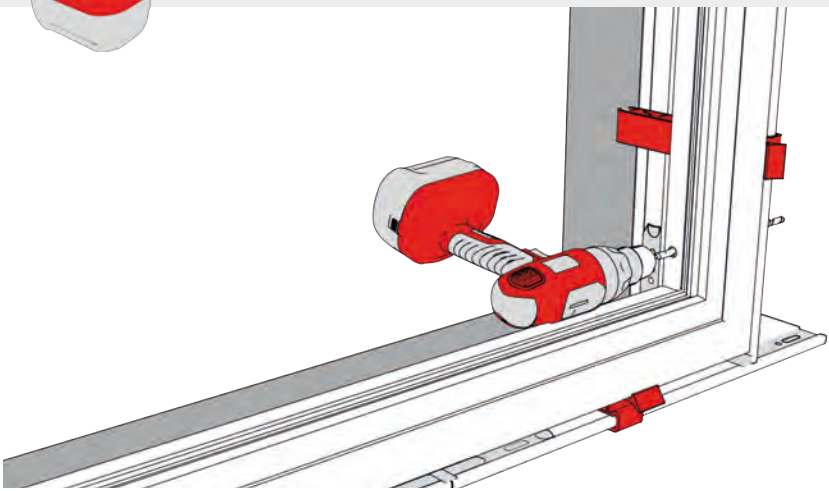

FENSTER FIXIEREN / CLIPS ENTFERNEN

SCHRITT 3 : FENSTERSCHRAUBEN ANBRINGEN*

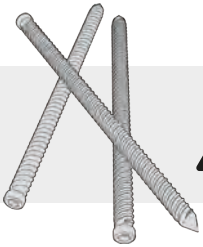

FISCHER FFSZ 7.5 X 132 T30 ODER GLEICHWERTIGES ERSATZPRODUKT

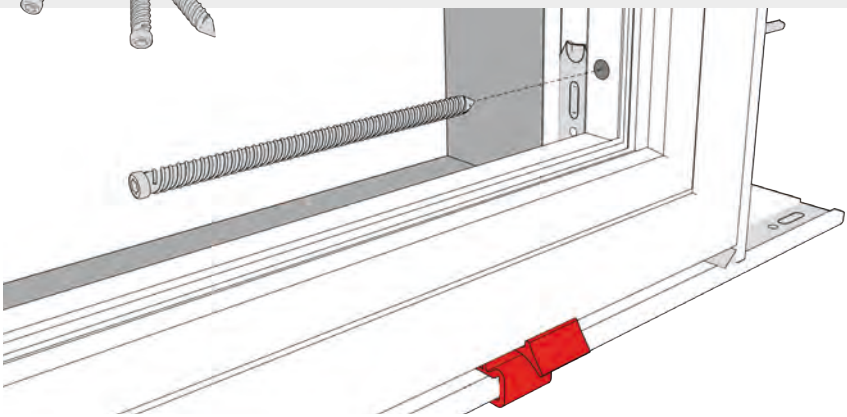

*Bitte die anerkannten Regeln der Technik beachten für die korrekte Art, Anzahl und Positionierung der Fensterschrauben (siehe Leitfaden).

SCHRITT 4: CLIPS ENTFERNEN

CLIPS ENTFERNEN UND BEIM NÄCHSTEN FENSTER / PROJEKT WIEDERVERWENDEN!

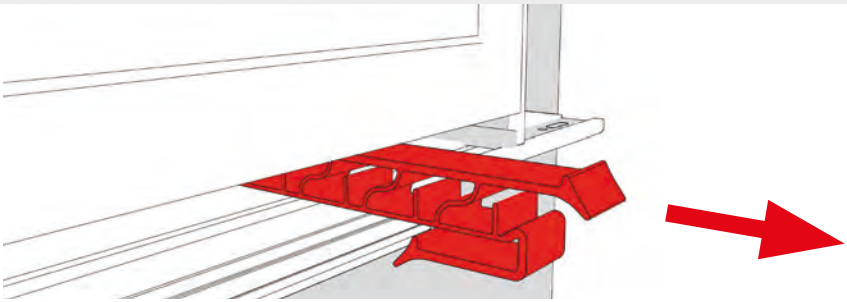

ANLAGE 1: EINBRUCHSICHERE FENSTERMONTAGE

Anmerkung: Übersteigen die auf einen Befestigungspunkt einwirkenden Kräfte dessen Tragfähigkeit, können diese Kräfte durch eine Gruppenbefestigung aufgeteilt werden, z.B. durch eine Doppel-/Eckbefestigung (vgl. RAL-Richtlinien).

RC2 ODER RC3 BENÖTIGT?
→ DIESE ZUSATZVORSCHRIFTEN BEACHTEN!

RAHMEN ZUSAMMENSETZEN :

ALLE ECKEN MÜSSEN MIT SCHRAUBEN BEFESTIGT WERDEN

(FISCHER FPS-FPB 4,2 X 13 ZPF 1000 ODER GLEICHWERTIGES ERSATZPRODUKT)

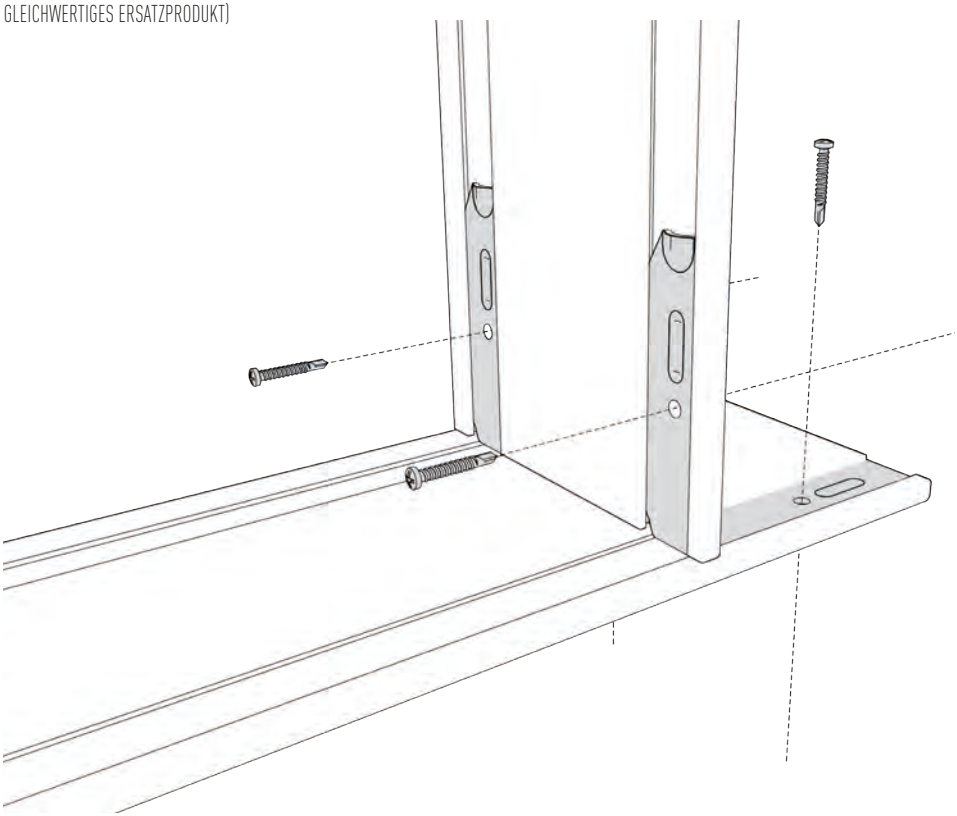

ANLAGE 1: EINBRUCHSICHERE FENSTERMONTAGE

RAHMEN MONTIEREN :

MAX 700 MM ZWISCHEN ALLEN SECHSKANTSCHRAUBEN

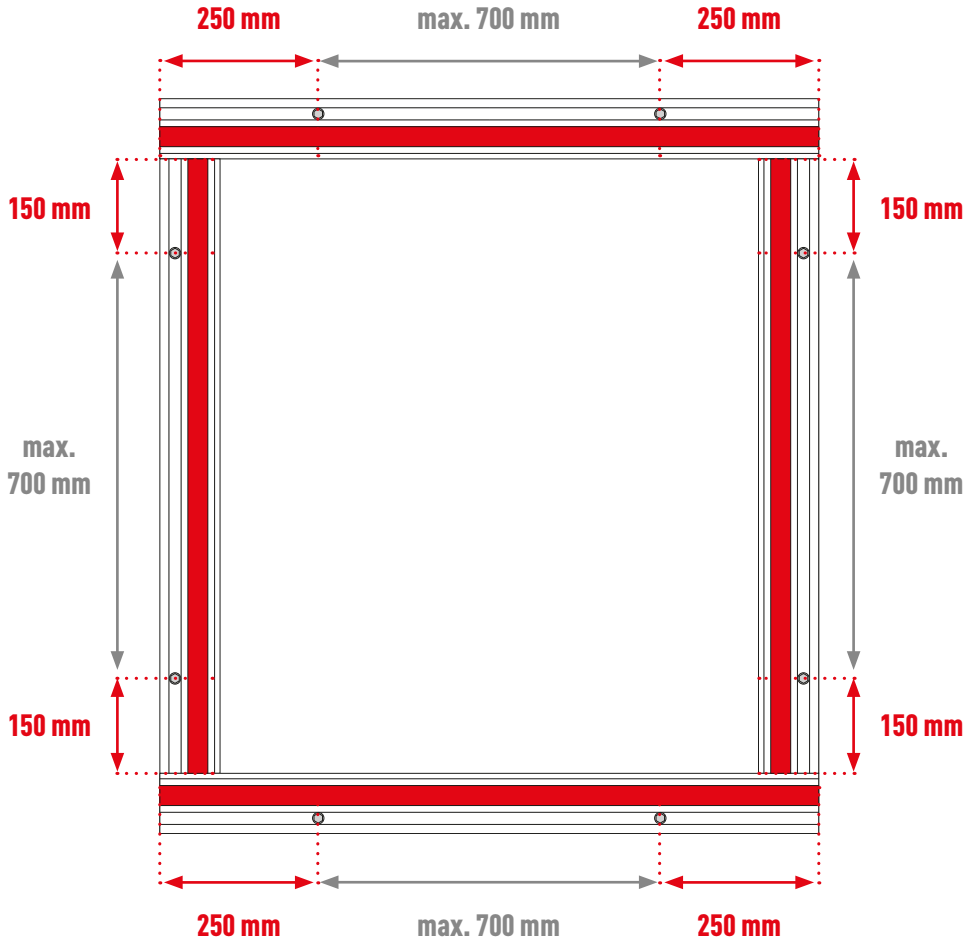

EXTRA FÜR RC3: FENSTERGRÖSSE ≤ 800 X 800 MM → STÜTZWINKEL NOTWENDIG

ANLAGE 1: EINBRUCHSICHERE FENSTERMONTAGE

FENSTER FIXIEREN :

STETS DRUCKFESTE TRAG- UND DISTANZKLÖTZE NUTZEN

RC2 : ALLE FENSTERGRÖSSEN
→ STANDARDBEFESTIGUNG*

RC3 : FENSTERGRÖSSE > 800 X 800
→ MINDESTENS
3 FENSTERSCHRAUBEN PRO SEITE*

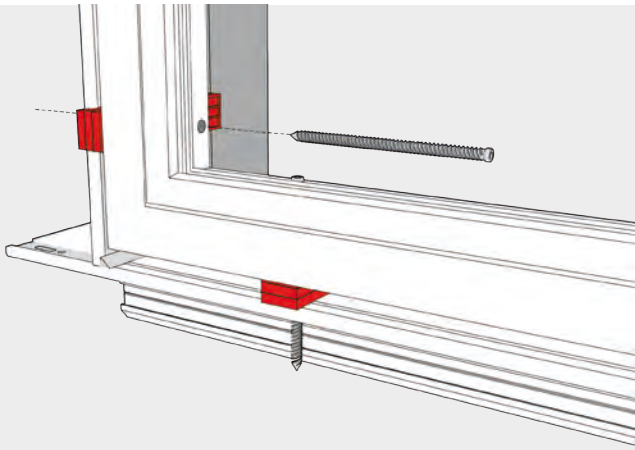

FENSTERGRÖSSE < 800 X 800
→ MINDESTENS
2 FENSTERSCHRAUBEN PRO SEITE
SOWIE FESTGESCHRAUBTE STÜTZWINKEL*

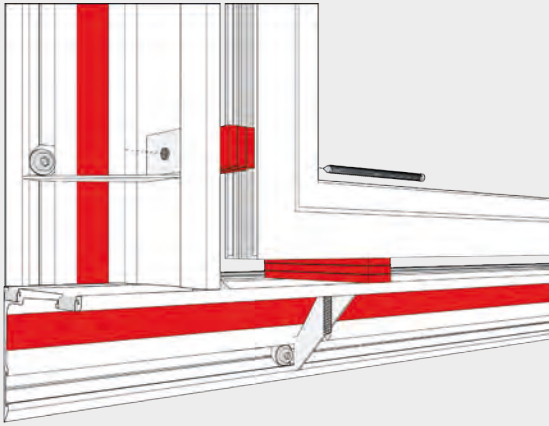

*Montage nach anerkannten Regeln der Technik (siehe Leitfaden)..

ANLAGE 2: ABSTURZSICHERUNG

ABSTURZSICHERUNG
→ UNTER SCHUTZHÖHE: FESTGESCHRAUBTE STÜTZWINKEL NOTWENDIG*

BEISPIEL:

H1 = SCHUTZHÖHE
H2 = HÖHENUNTERSCHIED (FALLHÖHE)

= BEFESTIGUNG OHNE STÜTZWINKEL
= BEFESTIGUNG MIT STÜTZWINKEL*

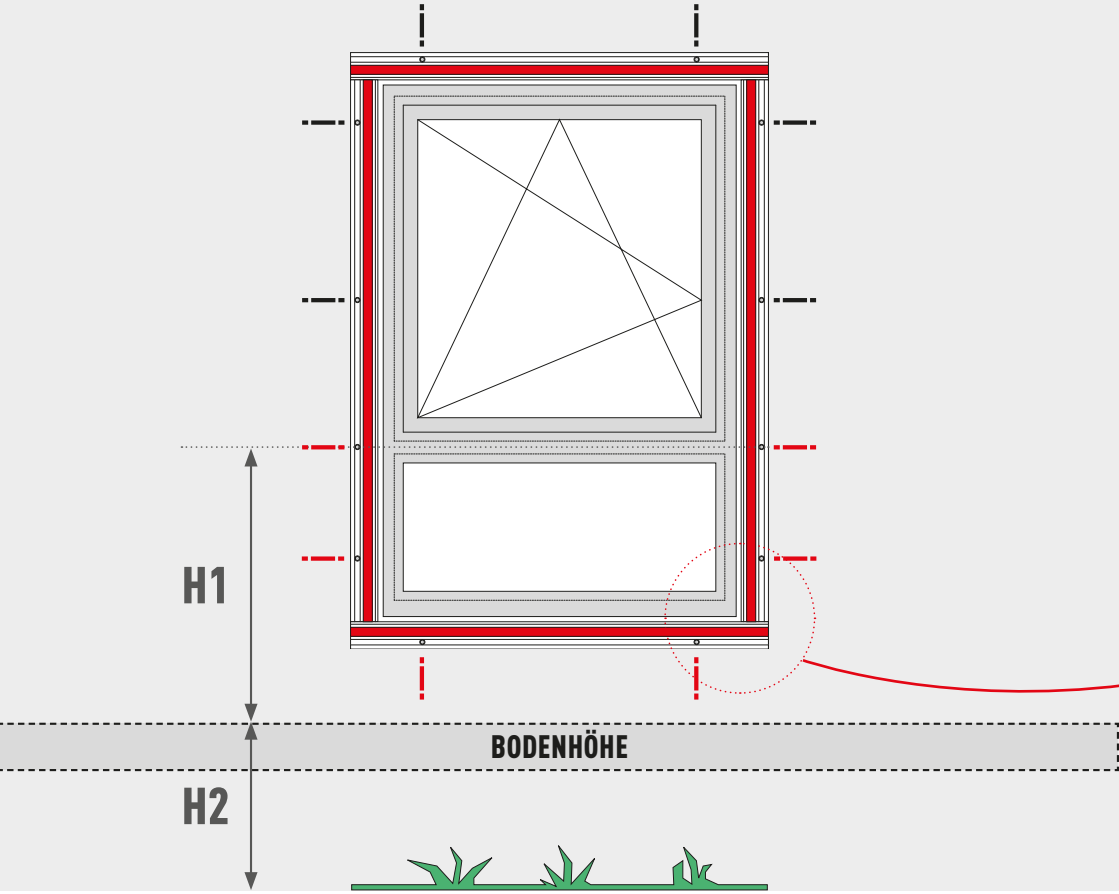

ANLAGE 2: ABSTURZSICHERUNG

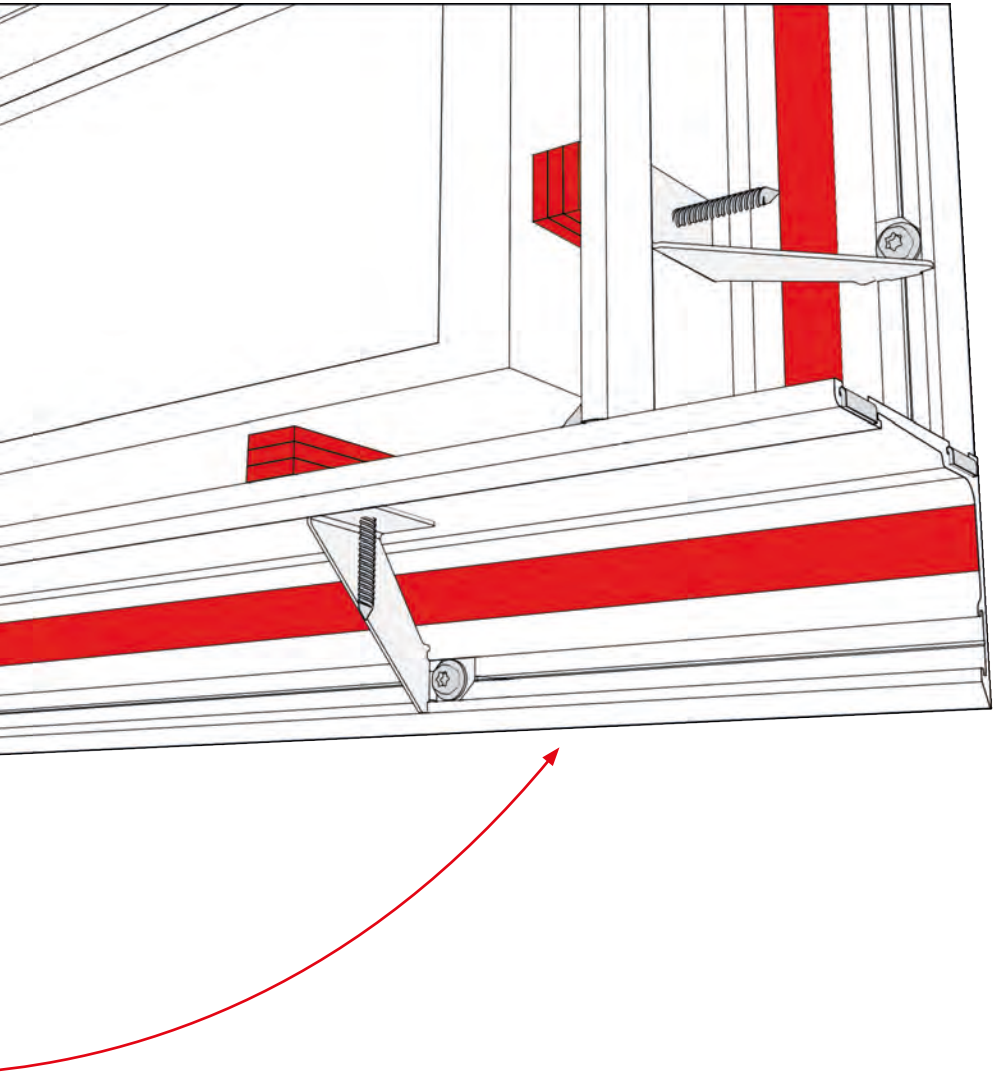

*Bitte die landesspezifischen Richtlinien für die korrekte Anzahl und Positionierung der Stützwinkel zur Absturzsicherung beachten / staatlicher Nachweis muss geführt werden.

PRODUKTÜBERSICHT

SOUDAFRAME SWI	ART.-NR.
SOUDAFRAME SWI 90 (220 CM)	137368
SOUDAFRAME SWI 130 (220 CM)	137367
SOUDAFRAME SWI 160 (220 CM)	137366
SOUDAFRAME SWI 200 (220 CM)	137362
SOUDAFRAME SWI CLIP	137363

SOUDAFRAME SWI LINK	137364
SOUDAFRAME SWI CORNER	137365
SOUDAFRAME SWI SUPPORT 130	144883
SOUDAFRAME SWI SUPPORT 160	144882
SOUDAFRAME SWI SUPPORT 200	144881
SOUDASEAL SWI	137004

ALLES FÜR DEN FENSTER-PROFI

1K-PISTOLENSCHAUM
- FLEXIFOAM
- SOUDAFOAM GUN X-TRA B2
- SOUDAFOAM GUN B2

HYBRID-POLYMER
- FIX ALL® HIGH TACK
- SOUDASEAL 215LM
- SOUDASEAL STRUKTUR

SILIKON
- SILIRUB PRO W
- SILIRUB PRO N

ACRYLAT
- ACRYRUB SWS
- ACRYRUB PRO W

FENSTER-DICHTBANDKLEBER
- SOUDAFOIL 330D
- SOUDAFOIL 360H

KOMPRIBÄNDER
- SOUDABAND PRO BG1
- SOUDABAND PRO MF1
- SOUDABAND PRO SFD

ANSCHLUSSFOLIEN
- SWS VARIO EXTRA
- SWS INSIDE EXTRA
- SWS OUTSIDE EXTRA
- SWS INSIDE STANDARD
- SWS OUTSIDE STANDARD
- FENSTERDICHTBAND INNEN
- FENSTERDICHTBAND AUSSEN
- EPDM MEMBRAN FIX
- EPDM MEMBRAN

MEMBRANE
- SOUDATIGHT LQ
- SOUDATIGHT SP
- SOUDATIGHT HYBRID
- SOUDATIGHT WP

FUGENFÜLLPROFIL
- RUNDSCHNUR PE

KARTUSCHENPISTOLE
- PRO2000

SCHAUMPISTOLE
- SCHAUMPISTOLE DESIGN

PRIMER & REINIGER
- PRIMER 150
- SURFACE ACTIVATOR
- SURFACE CLEANER
- SWIPEX REINIGUNGSTÜCHER
- PISTOLEN- & SCHAUMREINIGER

HILFSMITTEL
- SOUDAGLATT

SOUDAFRAME SWI

SOUDAL

Ihr Händler

Soudal N.V.
Olof-Palme-Straße 13
DE - 51371 Leverkusen
Tel.: +49 (0) 214 69 04 0
Fax: +49 (0) 214 69 04 65
E-Mail: verkauf@soudal.com
www.soudal.de

Soudal Österreich GmbH
Langenharterstraße 3
AT - 4300 Sankt-Valentin
Tel.: +43 (0) 7435 59 065
Fax: +43 (0) 7435 59 087
E-Mail: info-at@soudal.com
www.soudal.at

002469-DESIGN